Stückliste				Stückliste			
OBJEKT	ANZAHL	BEZEICHNUNG	BAUTEILNUMMER	OBJEKT	ANZAHL	BEZEICHNUNG	BAUTEILNUMMER
1	1	Anschlussplatte	0001–9450–0008	12	6	O–Ring	0005–0001–0041
2	1	Zwischenplatte	0001–9450–0002	13	2	Buchse	0009–0003–0047
3	1	Zwischenplatte	0001–9400–0013	14	2	Zylinderschraube	0002–0912–05x045
4	1	Endplatte	0001–9400–0008	15	6	Schraubensicherung	0002–0530–05
5	1	Zylindergehäuse	0001–9400–0004	16	1	Kolbendichtung	0005–0002–0029
6	1	Zylinderdeckel	0001–9400–0005	17	1	O–Ring	0005–0001–0038
7	1	Kolben	0001–9400–0006	18	2	Stangendichtung	0005–0002–0028
8	2	Kolbenstange	0001–9450–0007	19	2	Schraubensicherung	0002–0530–04
9	2	Winkelverschraubung	0003–0003–4M5	20	2	Zylinderschraube	0002–0912–04x012
10	2	Verschlussschraube	0001–0001–VSTI14x3/2	21	4	Zylinderschraube	0002–0912–05x045
11	6	Dichtung	0005–0002–0023	22	6	O–Ring	0005–0001–0037

Dichtungssatz 0001–9450–0500			
OBJEKT	ANZAHL	BEZEICHNUNG	BAUTEILNUMMER
11	6	Dichtung	0005–0002–0023
12	6	O–Ring	0005–0001–0041
16	1	Kolbendichtung	0005–0002–0029
17	1	O–Ring	0005–0001–0038
18	2	Stangendichtung	0005–0002–0028
22	6	O–Ring	0005–0001–0037

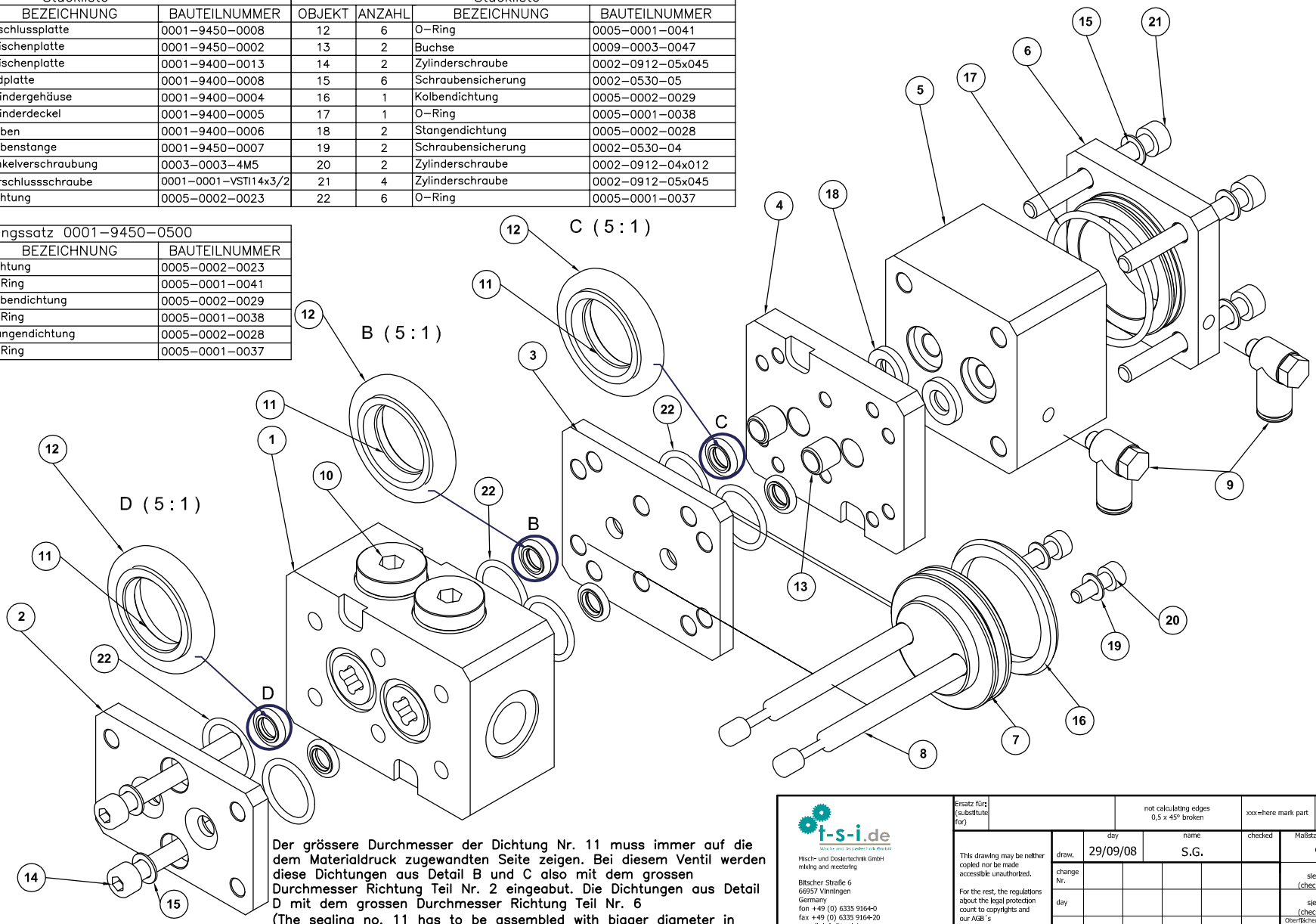

Der grössere Durchmesser der Dichtung Nr. 11 muss immer auf die dem Materialdruck zugewandten Seite zeigen. Bei diesem Ventil werden diese Dichtungen aus Detail B und C also mit dem grossen Durchmesser Richtung Teil Nr. 2 eingeabut. Die Dichtungen aus Detail D mit dem grossen Durchmesser Richtung Teil Nr. 6
(The sealing no. 11 has to be assembled with bigger diameter in direction of the material pressure side. In this case you have to assemble the bigger sealing diameter of detail B and C in direction of part no.2 . The sealings of detail D has to be assembled with the bigger diameter in direction of part no. 6)

t-s-i.de
Mische- und Dosiertechnik GmbH
mixing and meetering

Bitscher Straße 6
66957 Vinningen
Germany
fon +49 (0) 6335 9164-0
fax +49 (0) 6335 9164-20
e-mail: info@t-s-i.de
http://www.t-s-i.de

Ersatz für: (substitute for)

not calculating edges 0,5 x 45° broken

xxx=here mark part

general tolerance DIN ISO 2768 m + K

This drawing may be neither copied nor be made accessible unauthorized.

For the rest, the regulations about the legal protection count to copyrights and our AGB´s

	day	name	checked	Maßstab (scale)	format
draw.	29/09/08	S.G.		%	A4
change Nr.				Werkstoff (material): siehe Einzelteilzeichnung (checking single part drawing)	
day				Zuschnitt (cutting): siehe Einzelteilzeichnung (checking single part drawing)	
name				Oberflächenbehandlung (surface treatment): siehe Einzelteilzeichnung (checking single part drawing)	

Stückliste Nr. (parts list): 0001-9450-0000

Benennung (description): Materialventil (material valve)

Zeichnungsnummer (drawing number): 0001-9450-0000